ŘEZ A/1

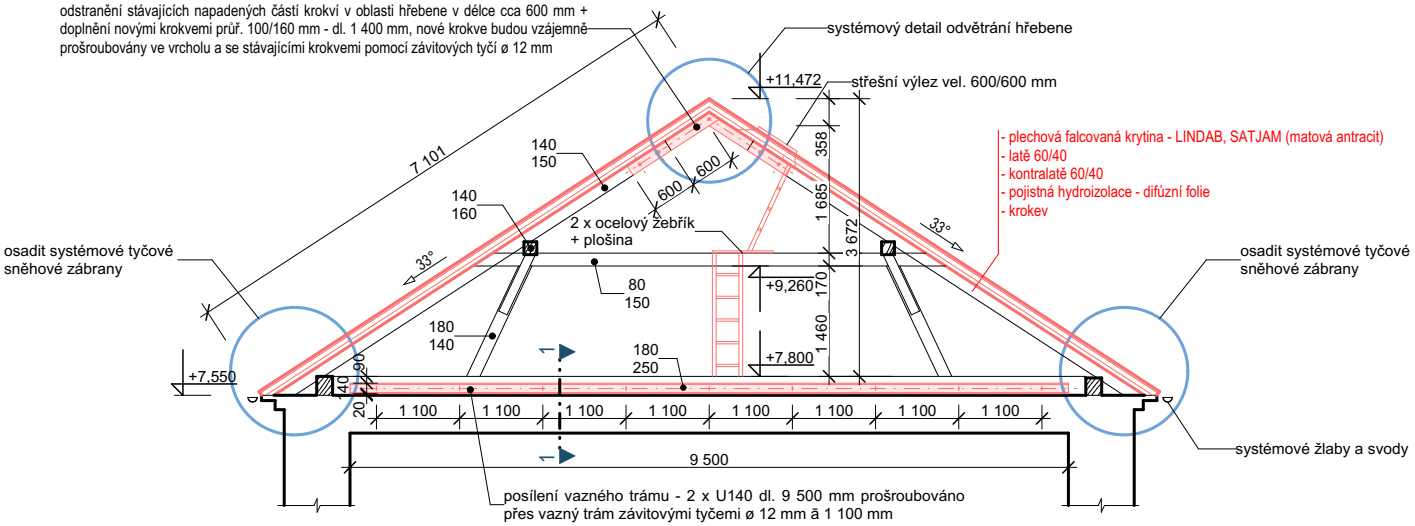
odstranění stávajících napadených částí krokví v oblasti hřebene v délce cca 600 mm + doplnění novými krokvemi průř. 100/160 mm - dl. 1 400 mm, nové krokve budou vzájemně prošroubovány ve vrcholu a se stávajícími krokvemi pomocí závitových tyčí ø 12 mm
systémový detail odvětrání hřebene
+11,472
střešní výlez vel. 600/600 mm
- plechová falcovaná krytina - LINDAB, SATJAM (matová antracit)
- latě 60/40
- kontralatě 60/40
- pojistná hydroizolace - difúzní folie
- krokev
7 101
140
150
140
160
600
600
358
1 685
3 672
33°
33°
2 x ocelový žebřík
+ plošina
osadit systémové tyčové sněhové zábrany
osadit systémové tyčové sněhové zábrany
80
150
+9,260
170
1 460
180
140
180
250
+7,800
+7,550
90
140
20
1 100
1 100
1 100
1 100
1 100
1 100
1 100
1 100
9 500
systémové žlaby a svody
posílení vazného trámu - 2 x U140 dl. 9 500 mm prošroubováno přes vazný trám závitovými tyčemi ø 12 mm ã 1 100 mm

řez 1-1

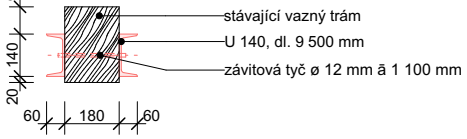
90
140
20
stávající vazný trám
U 140, dl. 9 500 mm
závitová tyč ø 12 mm ã 1 100 mm
60
180
60